Zoz GmbH
Maltoz®-Strasse
D-57482 Wenden

T +49-2762-9756-0
F +49-2762-9756-7
E info@zoz.de

Belüftungsventile VV-V1-**

(für Simoloyer®)

Anwendung

Belüftung von Simoloyer®-Mahleinheiten nach dem Prozess reaktiver und/oder duktiler/adhäsiver Werkstoffe unter kontrollierten Bedingungen:

- Durchbruch-Funktion (Kolben)
- während des Betriebs geschlossen (Kolben)
  - angebaut an Hauptöffnung P01
  - problemlose Reinigung und Wartung

Belüftungsventil VV - montierte Position

Belüftungsventil VV - demontiert

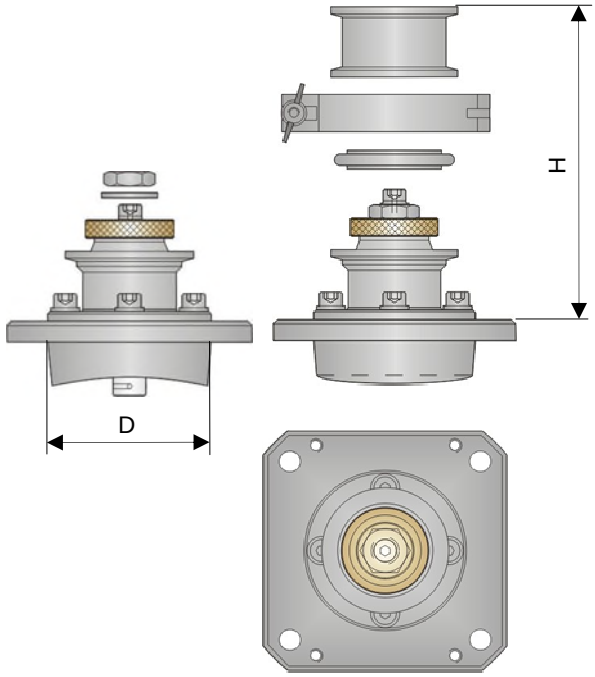

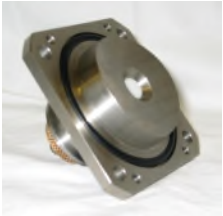

Belüftungskolben ist während des Betriebs eingefahren

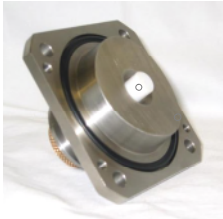

Belüftungskolben ausgefahren, Gasströmung möglich

Abmessungen

Baugröße	VV-V1-01	VV-V1-0820	VV-V1-100	VV-V1-400	VV-V1-900
für Simoloyer®	CM01	CM08/CM20	CM100	CM400	CM900
D x H	Ø 50 x 70 mm	Ø 70 x 73 mm	Ø 80 x 84 mm	Ø 80 x 84 mm	Ø 90 x 88 mm
Freier Durchgang	NW2	NW2	NW4	NW4	NW6
Kolben-DRM	12 mm	14 mm	20 mm	20 mm	20 mm
Kolben-Weg	8 mm	8 mm	12 mm	15 mm	20 mm
KF-Anschluss	DN40	DN40	DN50	DN50	DN63
Kolben	PTFE				
Axial-Einheit	Bronze mit Trockengleitlagern				
Gehäuse-Werkstoff	Nirosta 1.4301				
Wartung	austauschbare Verschleißteile				

technische Änderungen vorbehalten