Zoz GmbH
Maltoz®-Strasse
D-57482 Wenden

T +49-2762-9756-0
F +49-2762-9756-7
E info@zoz.de

# Simoloyer®-lifting device SLD01-20

Die fahrbare Hebevorrichtung **Simoloyer®-lifting device SLD01-20** ist hervorragend zum schnellen Aus- und Einbau von Mahleinheiten des Simoloyer® geeignet und kann dazu noch ideal für den innerbetrieblichen Transport von Maschinen, z. B. CM01 bis CM20, und anderen Bauteilen verwendet werden.

Sie zeichnet sich durch hohe Laststabilität und Sicherheit durch breites Fahrgestell und einer Belastbarkeit von bis zu 1t aus.

Ausstattung Simoloyer®-lifting device SLD01-20:

- klappbar
- Lasthakensicherung
- Überlastventil
- Ablassventil mit Totmannsteuerung
- 2 Lenkrollen
- 2 Lauf rollen

| Simoloyer®-lifting device SLD01-20 | | | |
|---|---|---|---|
| Tragfähigkeit bei Auslegerlänge | kg/mm | A1 | 1000/1130 |
| | kg/mm | A2 | 800/1230 |
| | kg/mm | A3 | 700/1330 |
| | kg/mm | A4 | 500/1430 |
| Hakenhöhe max. äußerste Position | mm | B | 2200 |
| Hakenhöhe max. innerste Position | mm | C | 2080 |
| Hakenhöhe min. äußerste Position | mm | E | 770 |
| Hakenhöhe min. innerste Position | mm | D | 940 |
| Hub je Pumpbewegung mit/ohne Last | mm | | 20/80 |
| Betriebsdruck | bar | | 150 |
| Handkraft bei Nennlast | daN | | 32 |
| Durchfahrhöhe | mm | G | 1680 |
| Unterfahrhöhe | mm | M | 160 |
| Fahrgestell-Länge gesamt | mm | H | 1820 |
| Fahrgestell-Breite innen/außen | mm | I/J | 990/850 |
| Eigengewicht | kg | | 156 |

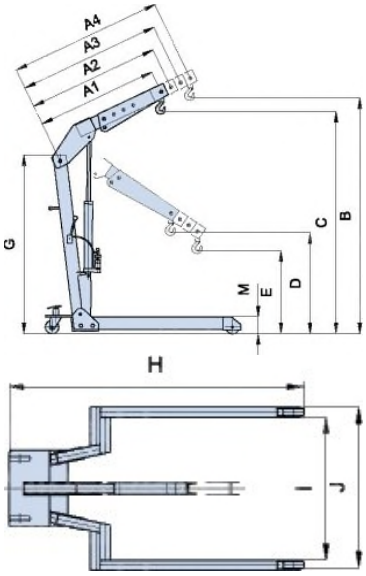


Die Hebevorrichtung Simoloyer®-lifting device SLD01-20 ist klappbar, praktisch, einfach zu handhaben und sollte als Zubehör von Maschinen bis zum Typ Simoloyer® CM20 nicht fehlen um die vor allem die schwereren Mahleinheiten (bis zu 100kg) in einfacher Weise und von einer Person demontieren und montieren zu können.

Technische Änderungen vorbehalten / technical data subject to alterations