Zoz GmbH
Maltoz®-Strasse
D-57482 Wenden

T +49-2762-9756-0
F +49-2762-9756-7
E info@zoz.de

Seitenkanalverdichter SKV

für quasi-offene Trägergassysteme

Anwendung

SKV wurden bis 2007 mangels Alternative mit Dichtungen versehen, auf KF-Anschlüsse umgerüstet und für geschlossene Trägergassysteme (Simoloyer® s1-conti und TGD) eingesetzt. Heute werden dafür Zoz-Turbinen SKZ mit unabdingbarer Wasserkühlung und Vakuumdichtheit verwendet. SKV bieten jedoch die günstigere Alternative für quasi offene Trägergassysteme, die zwar geschlossen, aber mit Raumluft arbeiten und nicht evakuiert werden müssen. Solche Anwendungen reichen von rapider Zerkleinerung von Glasfritten bis zur Superaktivierung von Hüttensand (FuturZement).

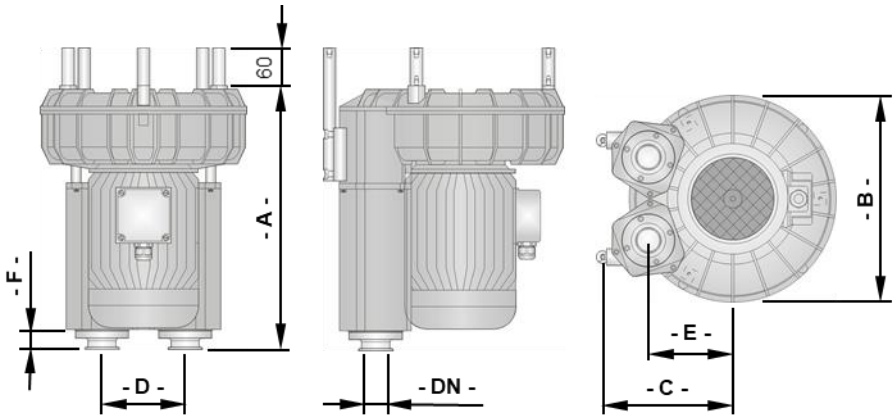

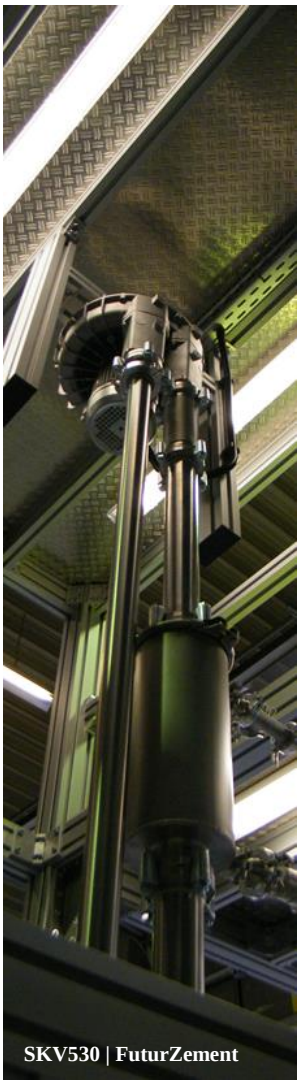
SKV530 | FuturZement

Technische Daten, Abmessungen

Baugrösse	SKV180a	SKV300a	SKV530a	SKV710a	SKV900a
für Simoloyer® semi-continuous -s1	CM01 CM08	CM08 CM20	CM20 CM100	CM400 CM900	H2F2Go
KF-Anschlüsse -DN-	DN40	DN50	DN63	DN100	DN150
Volumenstrom* [m³/h]	170	300	590	740	1150
Druckdifferenz* [mbar]	150	260	260	270	290
Stromversorgung [V]	220/400				
Antriebsleistung [kW]	1.5	3.0	5.5	7.5	12.5
Drehzahl bei 50 Hz*	2850 rpm				
Baulänge -A- [mm]	391	464	559	655	720
Gehäusemaß -B- [mm]	332	386	471	534	557
Seitenlänge -C- [mm]	210	250	326	350	302
KF-Abstand -D- [mm]	133.5	155	181	230	207
KF-Lage -E- [mm]	135	158	213	218	211
KF-Länge -F- [mm]	30	35	40	50	60
Aufhängung	D20-5-M8	D25-5-M10	D30-5-M12	D30-5-M12	D30-5-M16
Leergewicht [kg]	36. 6	47.5	91.7	126.3	191
Anschlüsse	Standard-KF				
Bezeichnungsbeispiel	Seitenkanalverdichter SKV180a-DN40				

SKV180 | CM08-s2 (2008)

SKV300 | CM20-s2 enamel

SKV180 | TGD0820 (2010)

Technische Änderungen vorbehalten